令和５年度　第４回岩手県中学生バレーボール選手権大会　組み合わせ

【男子の部】

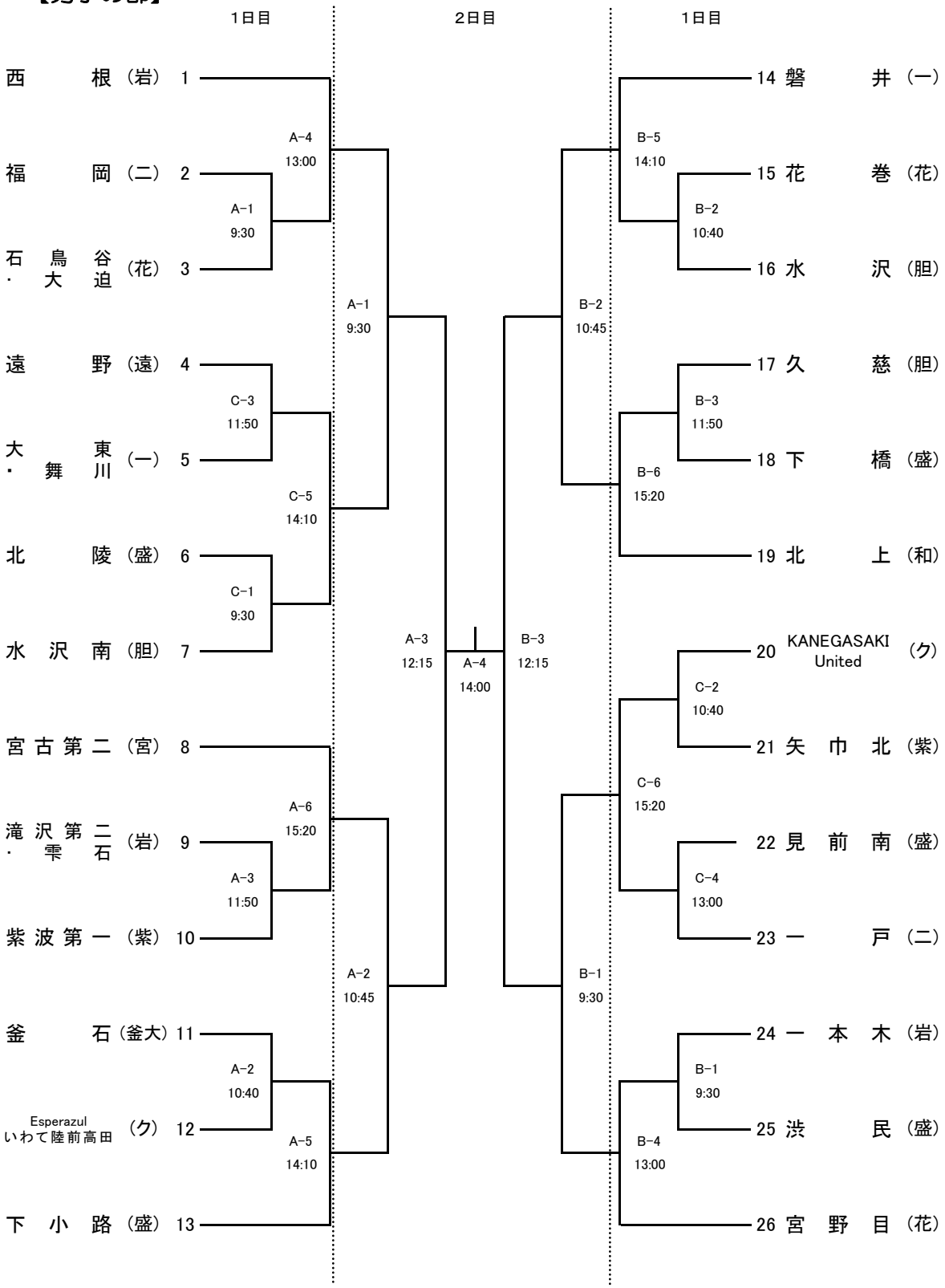

A･B　コート　花巻市総合体育館第３アリーナ
C　コート　花巻市総合体育館第２アリーナ
D･E･F･G　コート　花巻市総合体育館第１アリーナ

令和５年度　第４回岩手県中学生バレーボール選手権大会　組み合わせ

【女子の部】

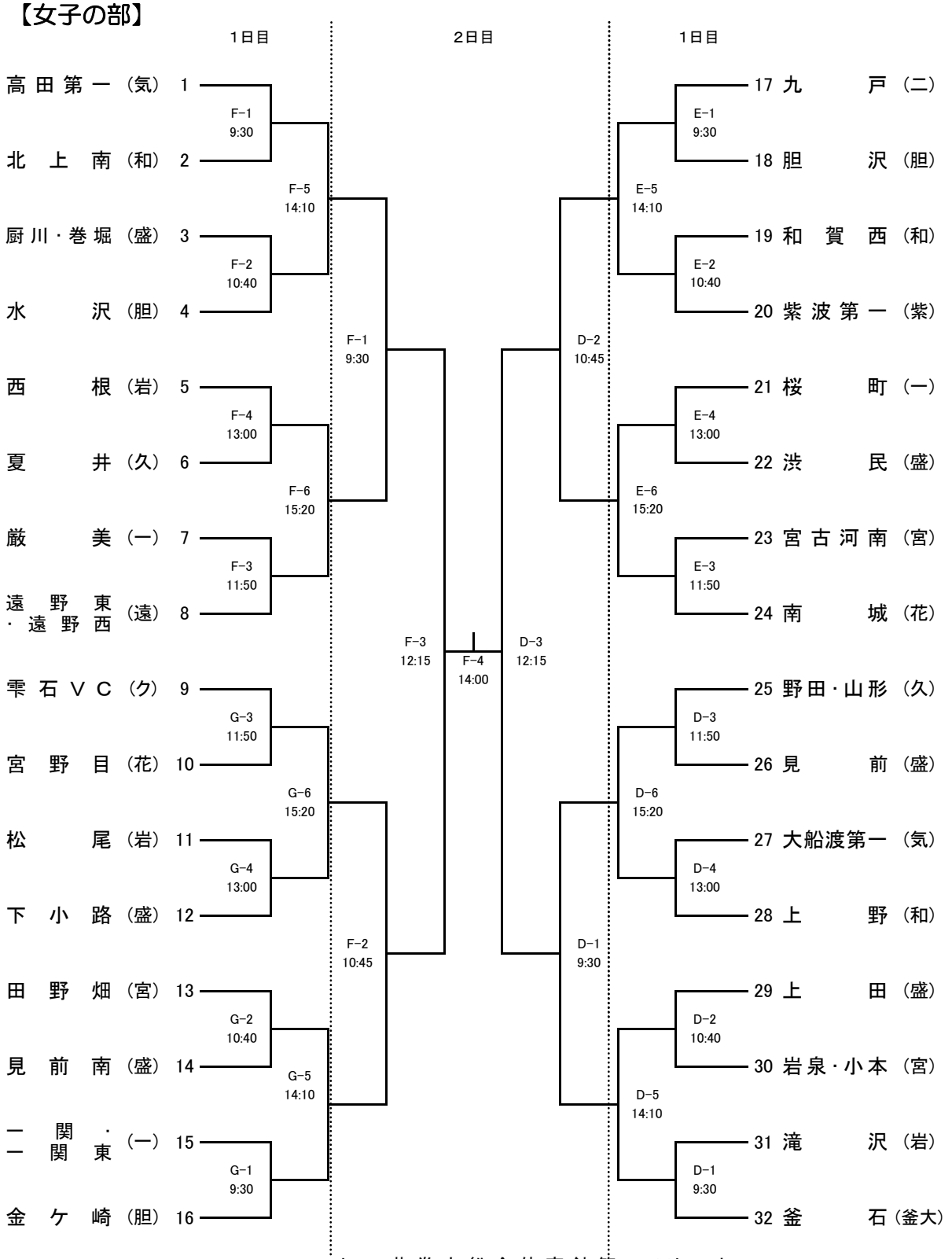

A･B　コート　花巻市総合体育館第３アリーナ
C　コート　花巻市総合体育館第２アリーナ
D･E･F･G　コート　花巻市総合体育館第１アリーナ