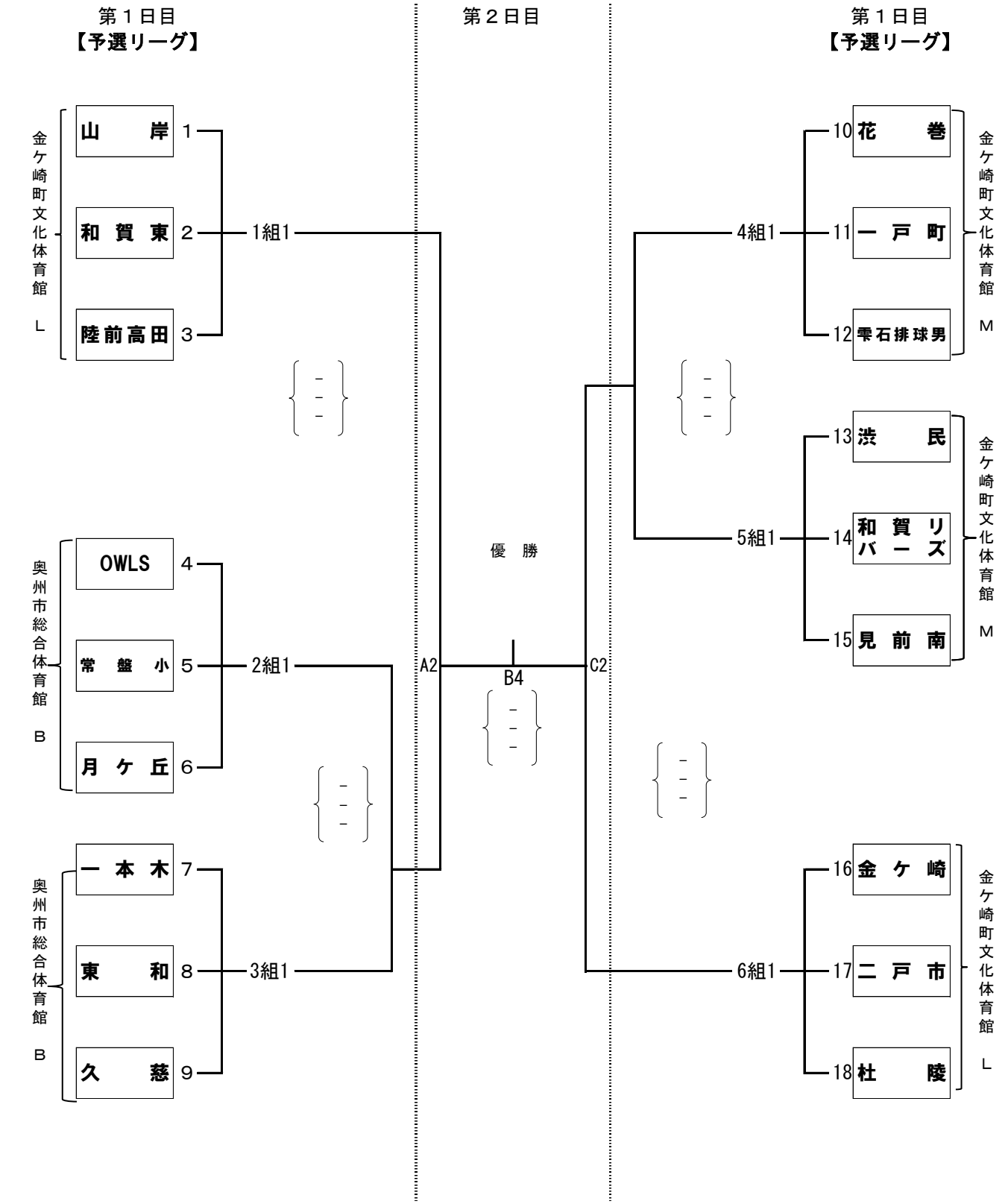
第１日目
【予選リーグ】
第２日目
第１日目
【予選リーグ】
金ケ崎町文化体育館 L
山　岸 1
和賀東 2
陸前高田 3
1組1
奥州市総合体育館 B
OWLS 4
常盤小 5
月ケ丘 6
2組1
奥州市総合体育館 B
一本木 7
東　和 8
久　慈 9
3組1
A2
優　勝
B4
C2
4組1
5組1
6組1
金ケ崎町文化体育館 M
10 花　巻
11 一戸町
12 雫石排球男
金ケ崎町文化体育館 M
13 渋　民
14 和賀リバーズ
15 見前南
金ケ崎町文化体育館 L
16 金ケ崎
17 二戸市
18 杜　陵