組み合わせ（ 男子の部 ）

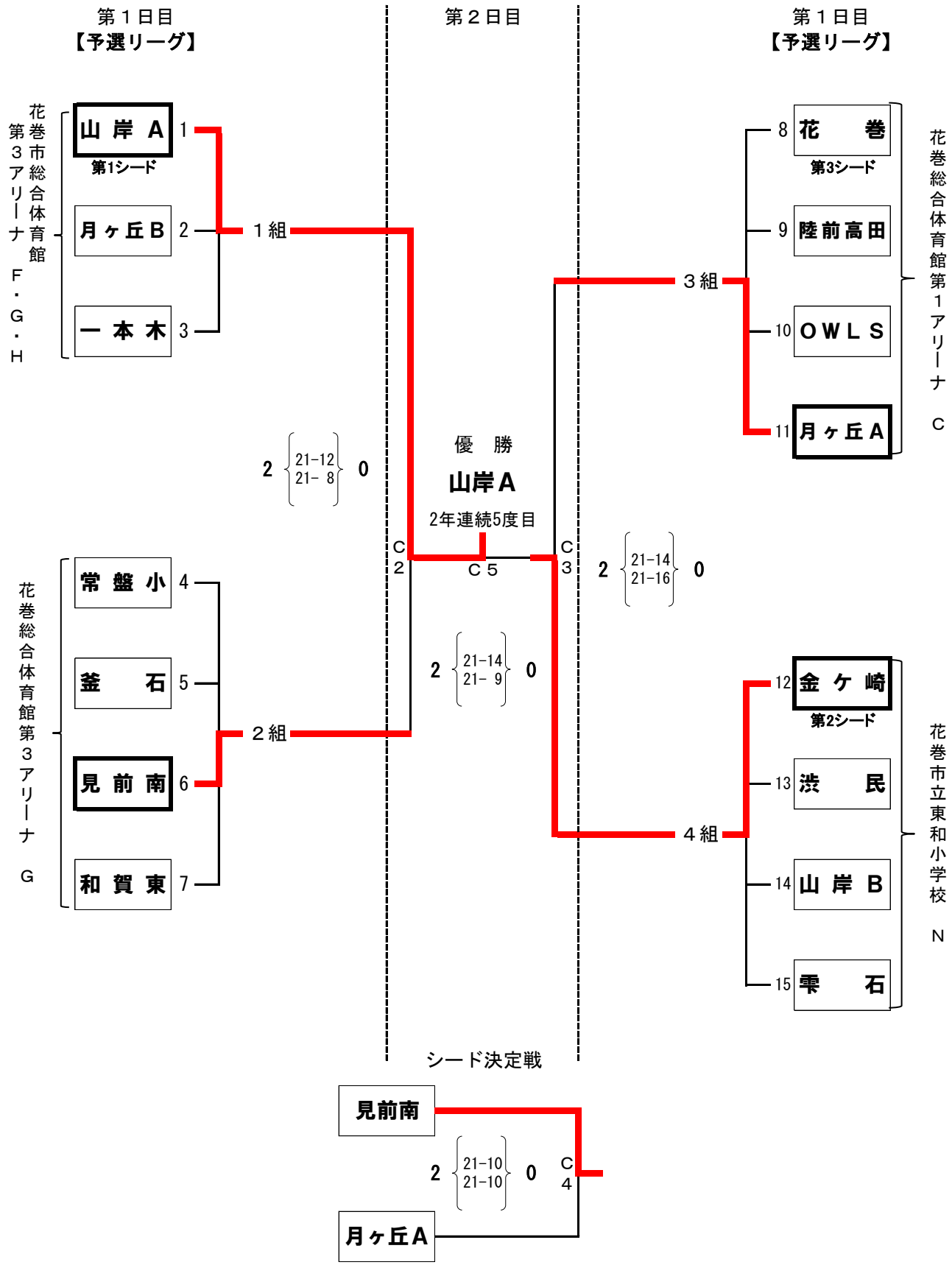
第１日目
【予選リーグ】
第２日目
第１日目
【予選リーグ】
花巻市総合体育館第３アリーナ F・G・H
山岸A 1
第1シード
月ヶ丘B 2
一本木 3
1組
2 21-12 21-8 0
花巻総合体育館第３アリーナ G
常盤小 4
釜石 5
見前南 6
和賀東 7
2組
C 2
優勝
山岸A
2年連続5度目
C 5
2 21-14 21-9 0
C 3
2 21-14 21-16 0
花巻 8
第3シード
陸前高田 9
OWLS 10
月ヶ丘A 11
3組
花巻総合体育館第１アリーナ C
金ケ崎 12
第2シード
渋民 13
山岸B 14
雫石 15
4組
花巻市立東和小学校 N
シード決定戦
見前南
2 21-10 21-10 0
C 4
月ヶ丘A

組み合わせ（　女子の部　）

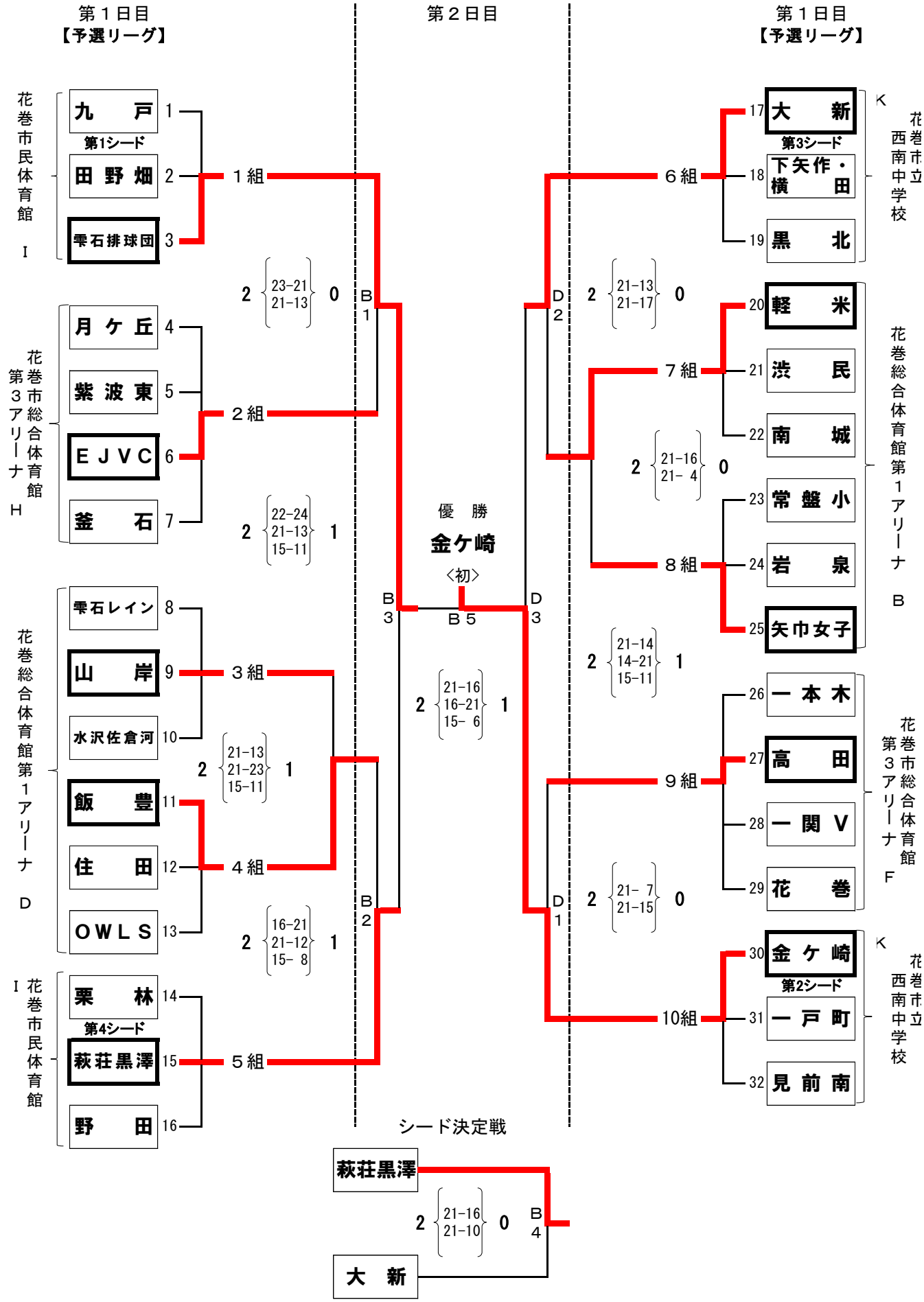
第１日目
【予選リーグ】
第２日目
第１日目
【予選リーグ】
花巻市民体育館 I
九　戸 1
第1シード
田野畑 2
雫石排球団 3
花巻市総合体育館第３アリーナ H
月ケ丘 4
紫波東 5
ＥＪＶＣ 6
釜　石 7
花巻総合体育館第１アリーナ D
雫石レイン 8
山　岸 9
水沢佐倉河 10
飯　豊 11
住　田 12
ＯＷＬＳ 13
花巻市民体育館 I
栗　林 14
第4シード
萩荘黒澤 15
野　田 16
１組
２組
３組
４組
５組
2 23-21 21-13 0
2 22-24 21-13 15-11 1
2 21-13 21-23 15-11 1
2 16-21 21-12 15- 8 1
B 1
B 2
B 3
優　勝
金ケ崎
〈初〉
B 5
2 21-16 16-21 15- 6 1
D 2
D 1
D 3
花巻市立西南中学校 K
17 大　新
第3シード
18 下矢作・横田
19 黒　北
花巻総合体育館第１アリーナ B
20 軽　米
21 渋　民
22 南　城
23 常盤小
24 岩　泉
25 矢巾女子
花巻市総合体育館第３アリーナ F
26 一本木
27 高　田
28 一関Ｖ
29 花　巻
花巻市立西南中学校 K
30 金ケ崎
第2シード
31 一戸町
32 見前南
６組
７組
８組
９組
10組
2 21-13 21-17 0
2 21-16 21- 4 0
2 21-14 14-21 15-11 1
2 21- 7 21-15 0
シード決定戦
萩荘黒澤
大　新
2 21-16 21-10 0
B 4

組み合わせ（　混合の部　）

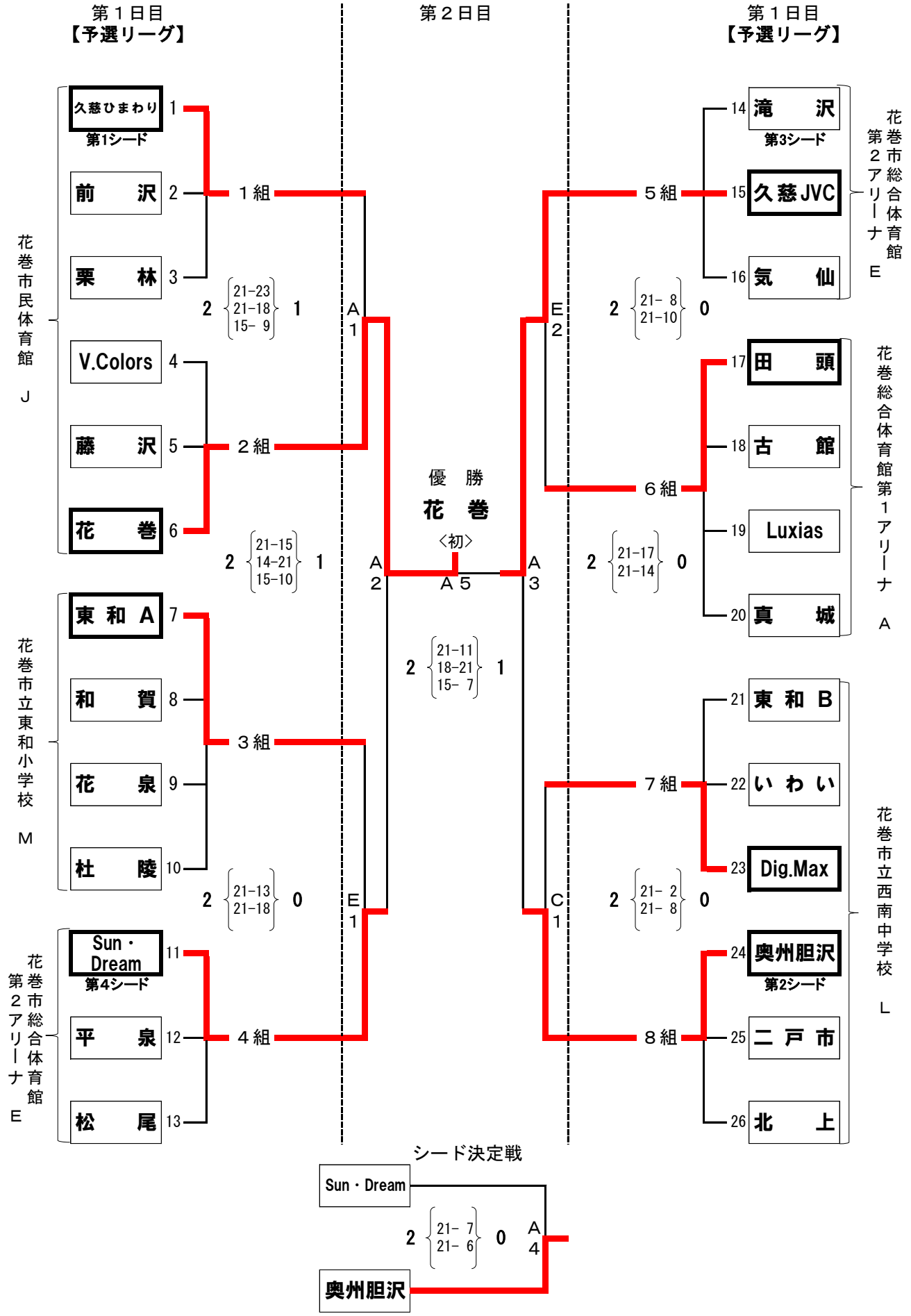
第１日目
【予選リーグ】
第２日目
第１日目
【予選リーグ】
花巻市民体育館 J
久慈ひまわり 1
第1シード
前　沢 2
栗　林 3
V.Colors 4
藤　沢 5
花　巻 6
１組
２組
2 {21-23 21-18 15- 9} 1
2 {21-15 14-21 15-10} 1
花巻市立東和小学校 M
東 和 A 7
和　賀 8
花　泉 9
杜　陵 10
３組
2 {21-13 21-18} 0
花巻市総合体育館第２アリーナ E
Sun・Dream 11
第4シード
平　泉 12
松　尾 13
４組
A 1
A 2
E 1
優　勝
花　巻
〈初〉
A 5
2 {21-11 18-21 15- 7} 1
A 3
E 2
C 1
花巻市総合体育館第２アリーナ E
滝　沢 14
第3シード
久慈JVC 15
気　仙 16
５組
2 {21- 8 21-10} 0
花巻総合体育館第１アリーナ A
田　頭 17
古　館 18
Luxias 19
真　城 20
６組
2 {21-17 21-14} 0
花巻市立西南中学校 L
東 和 B 21
い わ い 22
Dig.Max 23
７組
2 {21- 2 21- 8} 0
奥州胆沢 24
第2シード
二 戸 市 25
北　上 26
８組
シード決定戦
Sun・Dream
2 {21- 7 21- 6} 0
A 4
奥州胆沢

１日目・予選リーグ　試合結果（　男子の部　）

１組

山岸Ａ	2	21- 9 21- 9	0	月ヶ丘Ｂ	月ヶ丘Ｂ	0	12-21 13-21	2	一本木	山岸Ａ	2	21- 6 21-10	0	一本木

１	位	山岸Ａ	２勝０敗	２	位	一本木	１勝１敗
３	位	月ヶ丘Ｂ	０勝２敗				

２組

常盤小	2	21-16 21- 8	0	釜　石	見前南	2	21-16 16-21 15-13	1	和賀東	常盤小	0	14-21 18-21	2	見前南
釜　石	1	11-21 6-21 -	2	和賀東	常盤小	0	14-21 17-21	2	和賀東	釜　石	0	5-21 4-21	2	見前南

１	位	見前南	３勝０敗	２	位	和賀東	２勝１敗
				３	位	常盤小	１勝２敗
				４	位	釜　石	０勝３敗

３組

花　巻	0	14-21 18-21	2	陸前高田	ＯＷＬＳ	0	3-21 8-21	2	月ヶ丘Ａ	花　巻	2	21-14 13-21 15-10	1	ＯＷＬＳ
陸前高田	0	15-21 11-21	2	月ヶ丘Ａ	花　巻	0	15-21 8-21	2	月ヶ丘Ａ	陸前高田	2	21- 7 21-15	0	ＯＷＬＳ

１	位	月ヶ丘Ａ	３勝０敗	２	位	陸前高田	２勝１敗
				３	位	花　巻	１勝２敗
				４	位	ＯＷＬＳ	０勝３敗

４組

金ケ崎	2	21-14 21-14	0	渋　民	山岸Ｂ	0	9-21 8-21	2	雫　石	金ケ崎	2	21- 4 21- 9	0	山岸Ｂ
渋　民	2	21-10 21-10	0	雫　石	金ケ崎	2	21- 6 21-17	0	雫　石	渋　民	2	21-14 21-10	0	山岸Ｂ

１	位	金ケ崎	３勝０敗	２	位	渋　民	２勝１敗
				３	位	雫　石	１勝２敗
				４	位	山岸Ｂ	０勝３敗

１日目・予選リーグ　試合結果（　女子の部　）

１組

九　戸	2	21-11 21- 7	0	田野畑	田野畑	0	4-21 3-21	2	雫石排球団	九　戸	0	16-21 16-21	2	雫石排球団

１　位	雫石排球団	２勝０敗
２　位	九　戸	１勝１敗
３　位	田野畑	０勝２敗

２組

月ケ丘	2	21-16 19-21 15-12	1	紫波東	ＥＪＶＣ	2	21-19 21-11	0	釜　石	月ケ丘	0	8-21 19-21	2	ＥＪＶＣ
紫波東	2	21-14 21-17	0	釜　石	月ケ丘	2	21- 9 21-15	0	釜　石	紫波東	0	13-21 14-21	2	ＥＪＶＣ

１　位	ＥＪＶＣ	３勝０敗
２　位	月ケ丘	２勝１敗
３　位	紫波東	１勝２敗
４　位	釜　石	０勝３敗

３組

雫石レイン	1	13-21 21-19 1-15	2	山　岸	山　岸	2	21- 6 21-13	0	水沢佐倉河	雫石レイン	2	21-15 9-21 15-11	1	水沢佐倉河

１　位	山　岸	２勝０敗
２　位	雫石レイン	１勝１敗
３　位	水沢佐倉河	０勝２敗

４組

飯　豊	2	21-13 21-14	0	住　田	住　田	2	21-14 21- 7	0	ＯＷＬＳ	飯　豊	2	21- 8 21-15	0	ＯＷＬＳ

１　位	飯　豊	２勝０敗
２　位	住　田	１勝１敗
３　位	ＯＷＬＳ	０勝２敗

５組

栗　林	1	16-21 21- 6 15-17	2	萩荘黒澤	萩荘黒澤	2	21- 8 21- 8	0	野　田	栗　林	2	21- 8 21-11	0	野　田

１　位	萩荘黒澤	２勝０敗
２　位	栗　林	１勝１敗
３　位	野　田	０勝２敗

６組

大　新	2	21- 6 21-12	0	下矢作･横田	下矢作･横田	2	21- 5 21-14	0	黒　北	大　新	2	21-10 21-12	0	黒　北

１　位	大　新	２勝０敗
２　位	下矢作･横田	１勝１敗
３　位	黒　北	０勝２敗

７組

軽　米	2	21-18 20-22 15- 6	1	渋　民	渋　民	2	21-15 21-14	0	南　城	軽　米	2	21-17 21-14	0	南　城

１　位	軽　米	２勝０敗
２　位	渋　民	１勝１敗
３　位	南　城	０勝２敗

８組

常盤小	2	21-14 20-22 15-12	1	岩　泉	岩　泉	0	5-21 14-21	2	矢巾女子	常盤小	1	21-19 20-22 2-15	2	矢巾女子

１　位	矢巾女子	２勝０敗
２　位	常盤小	１勝１敗
３　位	岩　泉	０勝２敗

９組

一本木	0	15-21 9-21	2	高　田	一関Ｖ	0	15-21 20-22	2	花　巻	一本木	0	11-21 8-21	2	一関Ｖ
高　田	2	21-16 21-18	0	花　巻	一本木	2	21-10 23-21	0	花　巻	高　田	2	21-19 21-11	0	一関Ｖ

１　位	高　田	３勝０敗
２　位	一関Ｖ	１勝２敗
３　位	花　巻	１勝２敗
４　位	一本木	１勝２敗

１０組

金ケ崎	2	21- 7 21- 8	0	一戸町	一戸町	1	8-21 21-16 4-15	2	見前南	金ケ崎	2	21- 5 21-19	0	見前南

１　位	金ケ崎	２勝０敗
２　位	見前南	１勝１敗
３　位	一戸町	０勝２敗

１日目・予選リーグ　試合結果（　混合の部　）

１組

久慈ひまわり	2	21- 5 21- 3	0	前　沢	前　沢	0	14-21 11-21	2	栗　林	久慈ひまわり	2	21- 9 21- 9	0	栗　林

１	位	久慈ひまわり	２勝０敗	２	位	栗　林	１勝１敗	３	位	前　沢	０勝２敗

２組

V.Colors	0	15-21 4-21	2	藤　沢	藤　沢	0	7-21 18-21	2	花　巻	V.Colors	0	4-21 8-21	2	花　巻

１	位	花　巻	２勝０敗	２	位	藤　沢	１勝１敗	３	位	V.Colors	０勝２敗

３組

東和Ａ	2	21-17 21-12	0	和　賀	花　泉	1	21-12 9-21 12-15	2	杜　陵	東和Ａ	2	21-11 21- 8	0	花　泉
和　賀	2	21-18 15-21 15-13	1	杜　陵	東和Ａ	2	17-21 21- 7 19-17	1	杜　陵	和　賀	2	22-20 21-10	0	花　泉

１	位	東和Ａ	３勝０敗	２	位	和　賀	２勝１敗				
				３	位	杜　陵	１勝２敗	４	位	花　泉	０勝３敗

４組

Sun･Dream	2	21- 7 21- 7	0	平　泉	平　泉	0	17-21 15-21	2	松　尾	Sun･Dream	2	15-21 21-10 15- 4	1	松　尾

１	位	Sun･Dream	２勝０敗	２	位	松　尾	１勝１敗	３	位	平　泉	０勝２敗

５組

滝　沢	0	12-21 13-21	2	久慈JVC	久慈JVC	2	21-11 21- 6	0	気　仙	滝　沢	2	21- 8 21- 9	0	気　仙

１	位	久慈JVC	２勝０敗	２	位	滝　沢	１勝１敗	３	位	気　仙	０勝２敗

６組

田　頭	2	21-17 23-21	0	古　館	Luxias	2	21- 8 21-10	0	真　城	田　頭	2	21-12 21-13	0	Luxias
古　館	2	21-10 21- 2	0	真　城	田　頭	2	21- 4 21- 1	0	真　城	古　館	2	21-18 21-12	0	Luxias

１	位	田　頭	３勝０敗	２	位	古　館	２勝１敗				
				３	位	Luxias	１勝２敗	４	位	真　城	０勝３敗

７組

東和Ｂ	2	22-20 19-21 15- 9	1	いわい	いわい	0	15-21 14-21	2	Dig.Max	東和Ｂ	1	17-21 21-15 10-15	2	Dig.Max

１	位	Dig.Max	２勝０敗	２	位	東和Ｂ	１勝１敗	３	位	いわい	０勝２敗

８組

奥州胆沢	2	21- 8 21- 5	0	二戸市	二戸市	2	21-15 16-21 15-12	1	北　上	奥州胆沢	2	21-11 21- 4	0	北　上

１	位	奥州胆沢	２勝０敗	２	位	二戸市	１勝１敗	３	位	北　上	０勝２敗