組み合わせ（　女子の部　）

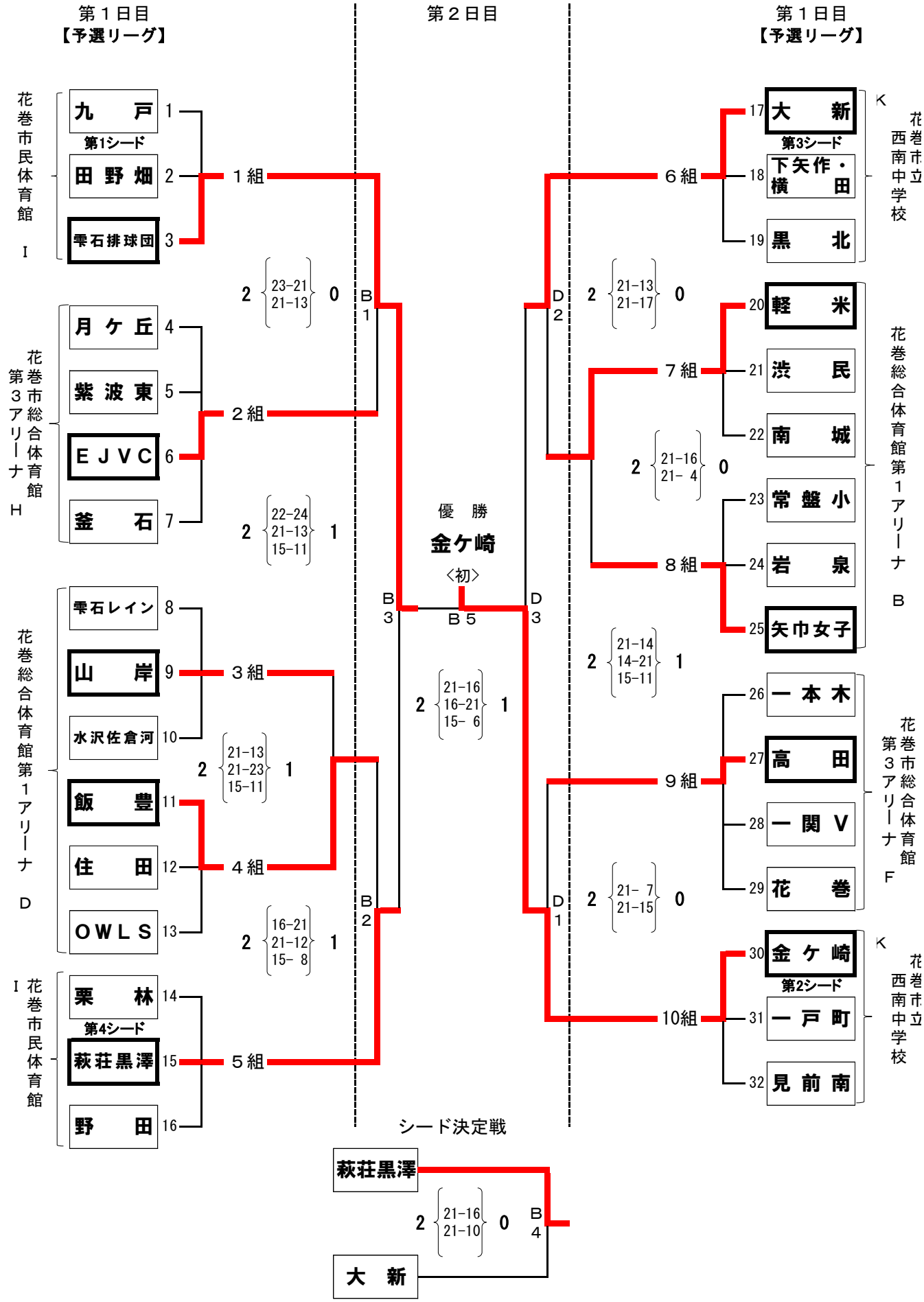
第１日目
【予選リーグ】
第２日目
第１日目
【予選リーグ】
花巻市民体育館 I
九　戸 1
第1シード
田野畑 2
雫石排球団 3
花巻市総合体育館第３アリーナ H
月ケ丘 4
紫波東 5
ＥＪＶＣ 6
釜　石 7
花巻総合体育館第１アリーナ D
雫石レイン 8
山　岸 9
水沢佐倉河 10
飯　豊 11
住　田 12
ＯＷＬＳ 13
花巻市民体育館 I
栗　林 14
第4シード
萩荘黒澤 15
野　田 16
１組
２組
３組
４組
５組
2 23-21 21-13 0
2 22-24 21-13 15-11 1
2 21-13 21-23 15-11 1
2 16-21 21-12 15- 8 1
B 1
B 2
B 3
優　勝
金ケ崎
〈初〉
B 5
2 21-16 16-21 15- 6 1
D 1
D 2
D 3
花巻市立西南中学校 K
17 大　新
第3シード
18 下矢作・横田
19 黒　北
６組
2 21-13 21-17 0
花巻総合体育館第１アリーナ B
20 軽　米
21 渋　民
22 南　城
７組
2 21-16 21-4 0
23 常盤小
24 岩　泉
25 矢巾女子
８組
2 21-14 14-21 15-11 1
花巻市総合体育館第３アリーナ F
26 一本木
27 高　田
28 一関Ｖ
29 花　巻
９組
2 21- 7 21-15 0
花巻市立西南中学校 K
30 金ケ崎
第2シード
31 一戸町
32 見前南
10組
シード決定戦
萩荘黒澤
2 21-16 21-10 0
B 4
大　新