平成30年度 第65回岩手県中学校総合体育大会 バレーボール競技　結果【男子の部】

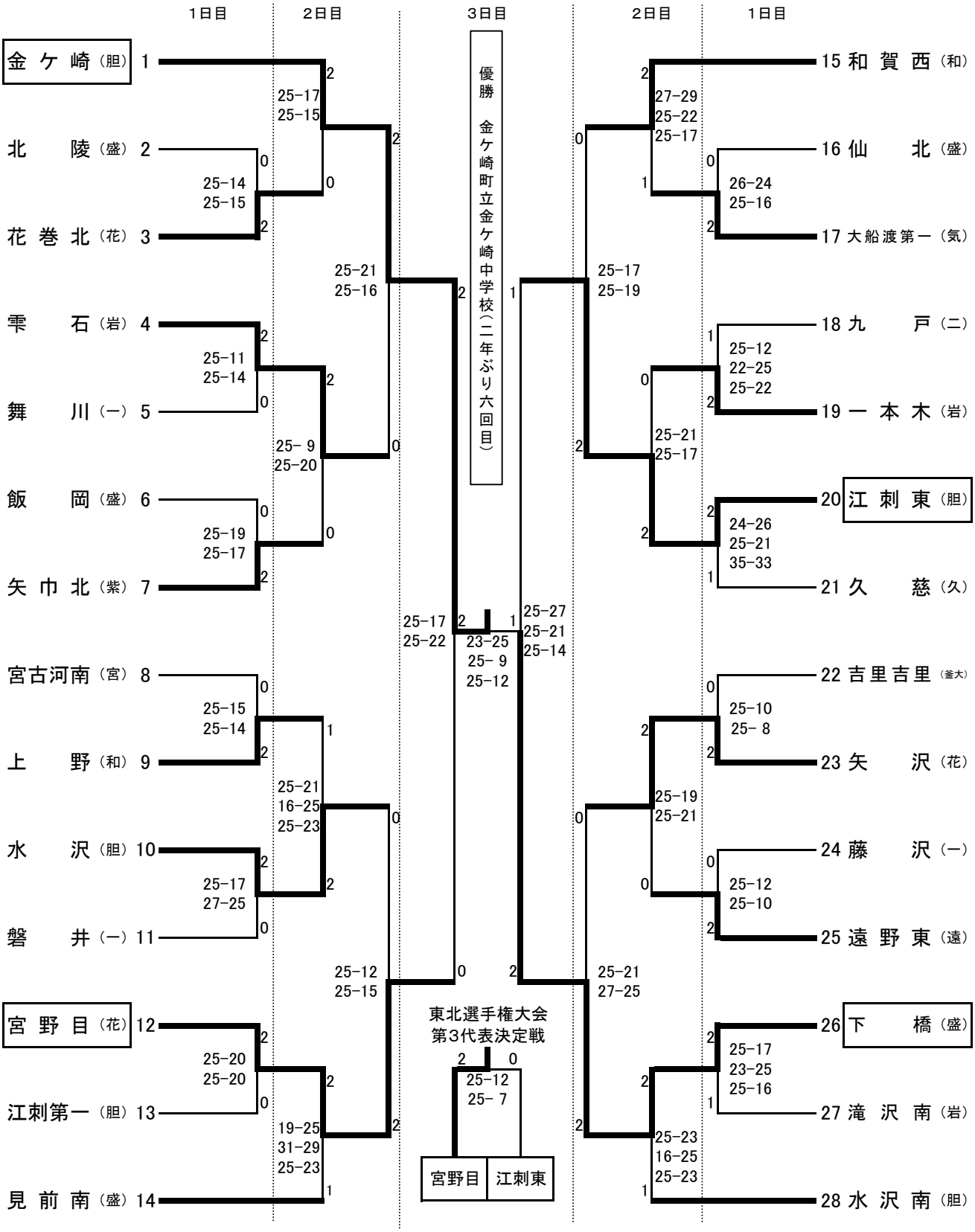

A・B・C・Dコート　一関市総合体育館 ユードーム
E・Fコート　東山総合体育館

平成30年度 第65回岩手県中学校総合体育大会 バレーボール競技　結果【女子の部】

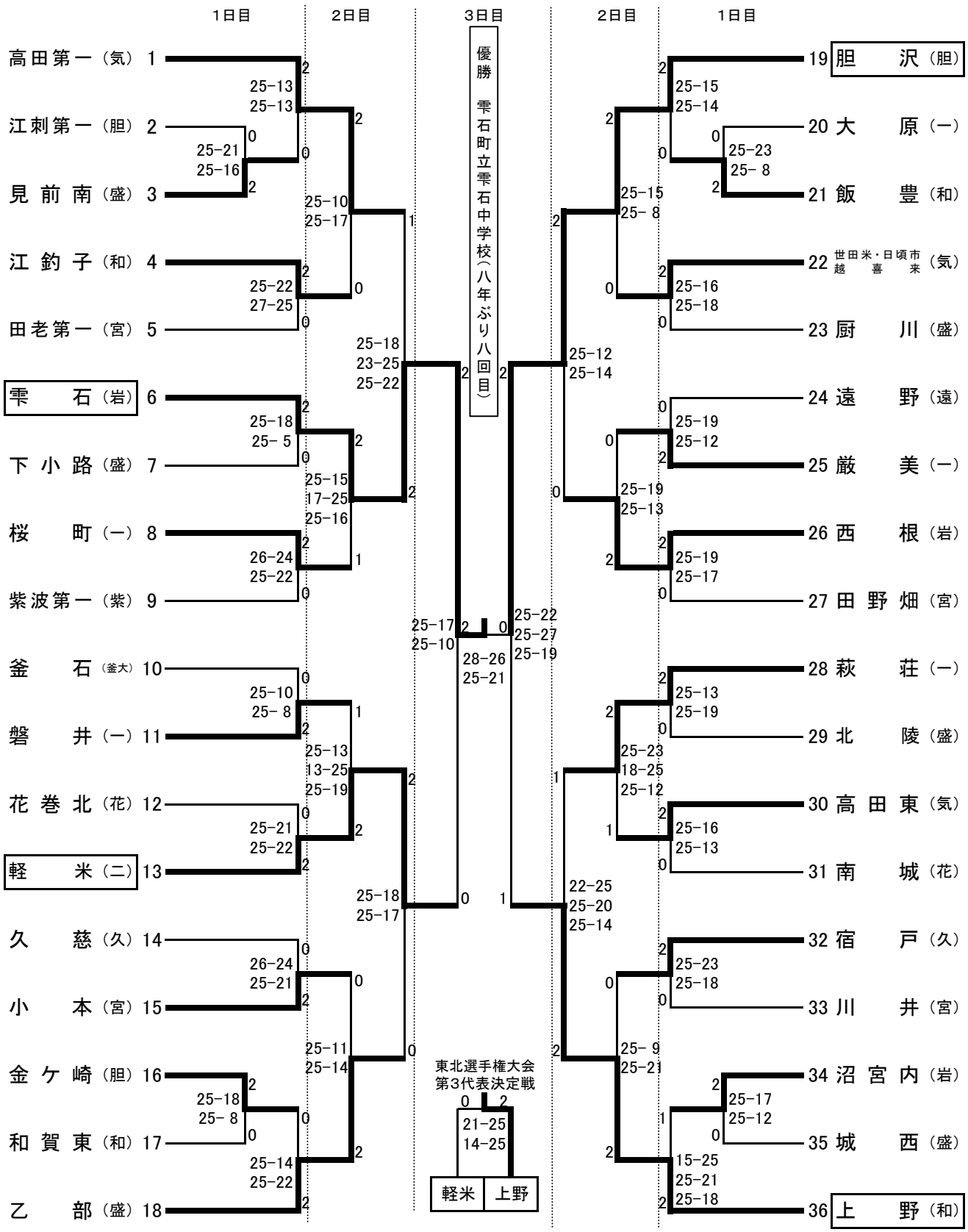

A・B・C・Dコート　一関市総合体育館 ユードーム
E・Fコート　東山総合体育館

平成30年度　第65回岩手県中学校総合体育大会バレーボール競技
大　会　結　果

≪　男　子　≫

第１位　金ケ崎町立金ケ崎中学校　2年ぶり6回目【東北大会出場】
第２位　盛岡市立下橋中学校　【東北大会出場】
第３位　花巻市立宮野目中学校　【東北大会出場】
第３位　奥州市立江刺東中学校

・・・　優　秀　選　手　賞　・・・

荒井大地　（金ケ崎立金ケ崎中学校・3年）
北條喬介　（金ケ崎立金ケ崎中学校・3年）
松浦和真　（盛岡市立下橋中学校・3年）
西川蓮　（盛岡市立下橋中学校・3年）
佐々木真琴　（花巻市立宮野目中学校・3年）
佐藤楓葵　（奥州市立江刺東中学校・3年）

≪　女　子　≫

第１位　雫石町立雫石中学校　8年ぶり8回目【東北大会出場】
第２位　奥州市立胆沢中学校　【東北大会出場】
第３位　北上市立上野中学校　【東北大会出場】
第３位　軽米町立軽米中学校

・・・　優　秀　選　手　賞　・・・

清水彩乃　（雫石町立雫石中学校・3年）
横手はるな　（雫石町立雫石中学校・3年）
小野寺雅緒　（奥州市立胆沢中学校・3年）
佐藤望愛　（奥州市立胆沢中学校・3年）
鈴木玲香　（北上市立上野中学校・3年）
浅水あかり　（軽米町立軽米中学校・3年）