令和３年度　第５１回岩手県中学校新人大会　バレーボール競技　結果

【 女 子 】

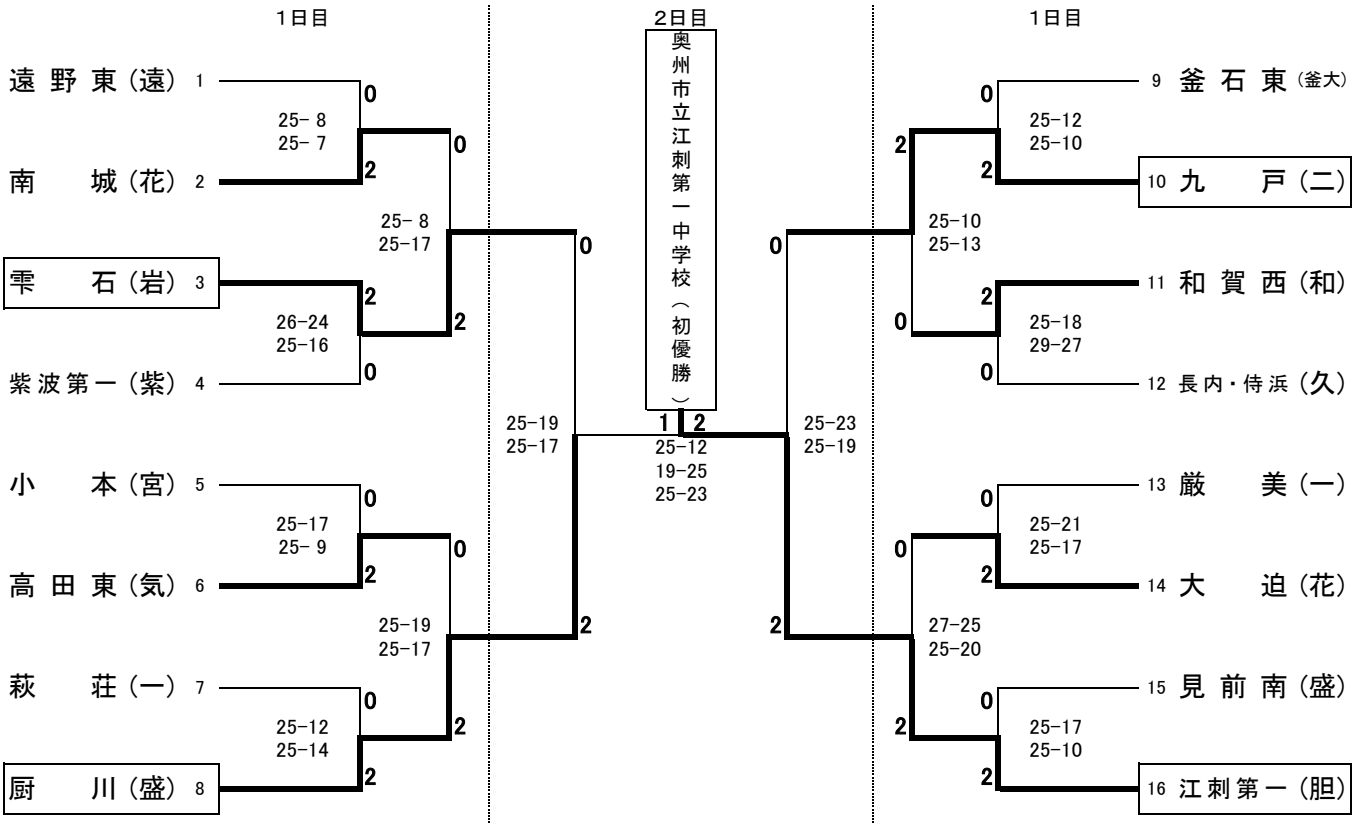

【 男 子 】

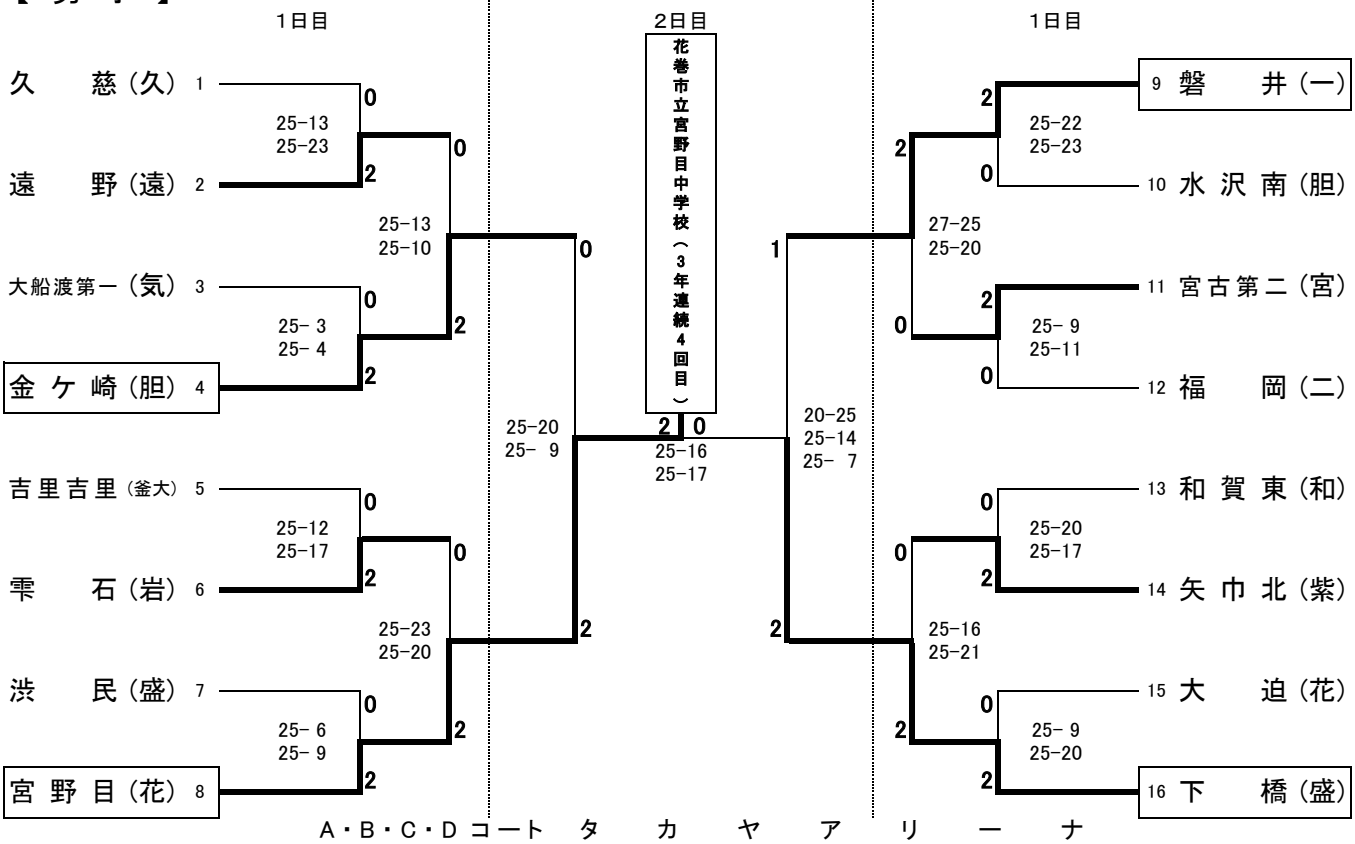

A・B・C・D コート　タカヤアリーナ
E・F コート　盛岡体育館
G・H コート　渋民総合体育館

令和３年度 第５１回岩手県中学校新人大会 バレーボール競技
大　会　結　果

≪ 女 子 ≫

第 1 位	奥州市立江刺第一中学校	初優勝
第 2 位	盛岡市立厨川中学校	
第 3 位	九戸村立九戸中学校	
第 3 位	雫石町立雫石中学校	

・・・ 優 秀 選 手 賞 ・・・

佐々木　雅	（奥州市立江刺第一中学校・２年）
高橋　日菜	（奥州市立江刺第一中学校・２年）
阿部　奈那実	（奥州市立江刺第一中学校・２年）
山本　愛莉	（盛岡市立厨川中学校・２年）
及川　結奈	（盛岡市立厨川中学校・１年）
山本　莉奈	（盛岡市立厨川中学校・１年）
井上　茅依	（九戸村立九戸中学校・２年）
浦田　朋佳	（雫石町立雫石中学校・２年）
瀬川　穂乃佳	（花巻市立南城中学校・１年）
細谷　藍衣香	（陸前高田市立高田東中学校・１年）
髙橋　那織	（北上市立和賀西中学校・２年）
吉田　瑠那	（花巻市立大迫中学校・１年）

・・・ 優 秀 監 督 賞 ・・・

立野　直美　（奥州市立江刺第一中学校・監督）

≪ 男 子 ≫

第 1 位	花巻市立宮野目中学校	3年連続4回目
第 2 位	盛岡市立下橋中学校	
第 3 位	金ケ崎町立金ケ崎中学校	
第 3 位	一関市立磐井中学校	

・・・ 優 秀 選 手 賞 ・・・

後藤　大河	（花巻市立宮野目中学校・２年）
鈴木　琉斗	（花巻市立宮野目中学校・２年）
駒込　詠斗	（花巻市立宮野目中学校・１年）
佐藤　遼弥	（盛岡市立下橋中学校・２年）
熊谷　文希	（盛岡市立下橋中学校・２年）
工藤　八雲	（盛岡市立下橋中学校・２年）
柏　凌央	（金ケ崎町立金ケ崎中学校・２年）
畠山　響	（一関市立磐井中学校・２年）
菊池　莉玖	（遠野市立遠野中学校・２年）
竹花　心人	（雫石町立雫石中学校・２年）
島崎　琉和	（宮古市立第二中学校・２年）
髙橋　勇哉	（矢巾町立矢巾北中学校・２年）