《クラブの部》

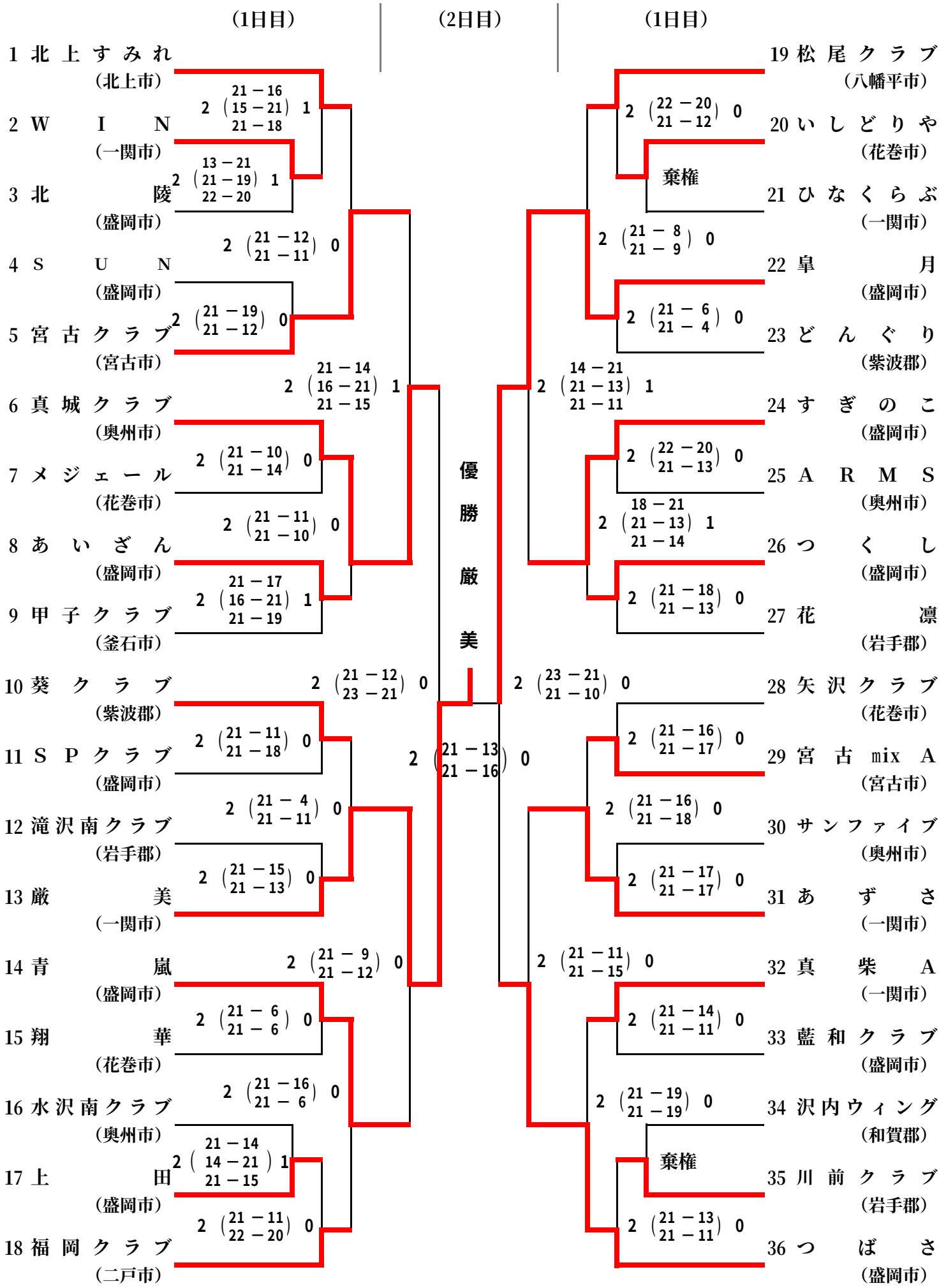
（1日目）
（2日目）
（1日目）
1 北上すみれ（北上市）
2 W I N（一関市）
3 北陵（盛岡市）
4 S U N（盛岡市）
5 宮古クラブ（宮古市）
6 真城クラブ（奥州市）
7 メジェール（花巻市）
8 あいざん（盛岡市）
9 甲子クラブ（釜石市）
10 葵クラブ（紫波郡）
11 S P クラブ（盛岡市）
12 滝沢南クラブ（岩手郡）
13 厳美（一関市）
14 青嵐（盛岡市）
15 翔華（花巻市）
16 水沢南クラブ（奥州市）
17 上田（盛岡市）
18 福岡クラブ（二戸市）
19 松尾クラブ（八幡平市）
20 いしどりや（花巻市）
21 ひなくらぶ（一関市）
22 皐月（盛岡市）
23 どんぐり（紫波郡）
24 すぎのこ（盛岡市）
25 A R M S（奥州市）
26 つくし（盛岡市）
27 花凛（岩手郡）
28 矢沢クラブ（花巻市）
29 宮古 mix A（宮古市）
30 サンファイブ（奥州市）
31 あずさ（一関市）
32 真柴 A（一関市）
33 藍和クラブ（盛岡市）
34 沢内ウィング（和賀郡）
35 川前クラブ（岩手郡）
36 つばさ（盛岡市）
優勝
厳美
2 (21－13 / 21－16) 0
2 (21－12 / 23－21) 0
2 (23－21 / 21－10) 0
2 (21－14 / 16－21 / 21－15) 1
2 (14－21 / 21－13 / 21－11) 1
2 (21－16 / 15－21 / 21－18) 1
2 (13－21 / 21－19 / 22－20) 1
2 (21－12 / 21－11) 0
2 (21－19 / 21－12) 0
2 (21－10 / 21－14) 0
2 (21－11 / 21－10) 0
2 (21－17 / 16－21 / 21－19) 1
2 (21－11 / 21－18) 0
2 (21－4 / 21－11) 0
2 (21－15 / 21－13) 0
2 (21－9 / 21－12) 0
2 (21－6 / 21－6) 0
2 (21－16 / 21－6) 0
2 (21－14 / 14－21 / 21－15) 1
2 (21－11 / 22－20) 0
2 (22－20 / 21－12) 0
棄権
2 (21－8 / 21－9) 0
2 (21－6 / 21－4) 0
2 (22－20 / 21－13) 0
2 (18－21 / 21－13 / 21－14) 1
2 (21－18 / 21－13) 0
2 (21－16 / 21－17) 0
2 (21－16 / 21－18) 0
2 (21－17 / 21－17) 0
2 (21－11 / 21－15) 0
2 (21－14 / 21－11) 0
2 (21－19 / 21－19) 0
棄権
2 (21－13 / 21－11) 0